MANUAL DE INSTRUCCIONES

Taladro/Atornillador Inalámbrico

SEMI PROFESIONAL

13201S

12V

Lea este manual antes de usar la herramienta

EQUUS

TECNOLOGÍA AGROINDUSTRIAL

Normativa de seguridad para el uso

Normas generales de seguridad

Las siguientes instrucciones de seguridad deben servirle para el uso correcto de la herramienta y su propia protección, por lo tanto, por favor léalas detenidamente.
Al entregar esta herramienta a una tercera persona, estas instrucciones también deben ser entregadas.
Conserve este manual del usuario y todas las instrucciones suministradas con su herramienta para cualquier referencia futura. Lea todas las indicaciones de seguridad y las advertencias de la herramienta.
Familiarícese con los controles y el uso adecuado de la herramienta antes de intentar usarla y sobre todo, asegúrese de saber cómo detenerla en caso de emergencia.
Seguir estas sencillas instrucciones también mantendrá su herramienta trabajando en buen estado.

- La herramienta debe estar correctamente ensamblada antes de su uso.
- Utilizar únicamente las herramientas para los fines previstos.
- La prevención de accidentes depende de la concienciación, el sentido común y la formación adecuada de todas las personas que intervienen en la utilización, el transporte, el mantenimiento y el almacenamiento de la herramienta.
- Nunca deje la herramienta desatendida.
- Nunca permita que los niños usen la herramienta. Los niños deben ser supervisados para asegurarse de que no juegan con la herramienta.
- Mantenga alejados a los niños y mascotas. Todos los espectadores deben mantenerse a una distancia prudencial cuando la herramienta este en uso.
- El usuario es responsable por terceros mientras trabaja con la herramienta.
- Las personas que no estén familiarizadas con el manual de instrucciones, los niños, los adolescentes que aún no hayan alcanzado la edad mínima para usar esta herramienta y las personas bajo los efectos del alcohol, las drogas o los medicamentos no están autorizados a usar la herramienta. Las regulaciones locales pueden restringir la edad del operador.

ADVERTENCIA

El consumo de alcohol, medicamentos y drogas, además de estados de enfermedad, fiebre y fatiga afectarán su capacidad de reacción. No utilice esta herramienta en ninguna de estas situaciones.

- Asegúrese de que todos los dispositivos de protección (si los hay) estén instalados y en buen estado.
- Nunca utilice la herramienta con dispositivos de seguridad o protecciones defectuosos (si los hay), o sin dispositivos de seguridad en su lugar.
- Inspeccione toda la herramienta en busca de piezas sueltas (por ejemplo, tuercas, pernos, tornillos, etc.) y de cualquier daño.
- Compruebe a intervalos frecuentes si los tornillos y pernos (si los hay) están bien ajustados para asegurarse de que el equipo está en condiciones de trabajo seguras. Si la herramienta resultará dañada, podrían producirse lesiones graves al operario y a los transeúntes.
- Mientras usa la herramienta, vístase apropiadamente. No use ropa suelta ni joyas que puedan quedar atrapadas por la herramienta. Usar ropa de trabajo adecuada. Se recomienda que las piernas y los pies estén cubiertos, para protegerlos de eventuales residuos voladores. No trabaje descalzo ni con sandalias abiertas. El cabello largo debe ser atado hacia atrás.
- Mantenga las manijas y empuñaduras secas, limpias y libres de aceite y grasa.
- Utilice un equipo de protección adecuado.
- Utilice gafas y guantes de seguridad, así como una máscara contra el polvo durante las operaciones donde se levanta polvo o si hay gases de escape presentes. Cuando sea necesario, utilice también botas o zapatos antideslizantes, casco y tapones para los oídos. Si el nivel de ruido supera los 85 dB(A), la protección auditiva es obligatoria.

¡ADVERTENCIA! ¡Utilice equipos de protección individual! Los dispositivos de seguridad y los equipos de protección individual protegen su propia salud y la de los demás y garantizan un funcionamiento sin problemas de la herramienta.

- No empiece a utilizar la herramienta si está en posición invertida o si no funciona correctamente.
- Asegúrese de tener un buen soporte mientras trabaja con la herramienta. Mantenga el equilibrio y el balance adecuados en todo momento.
- Mantenga limpia el área de trabajo. Las áreas desordenadas pueden ser la causa de accidentes. Antes de su uso, todos los cuerpos extraños deben ser retirados del área de trabajo, prestando atención a los objetos extraños durante la operación.
- No forzar la herramienta.
- Sólo trabaje de día o con suficiente luz artificial. Nunca opere la herramienta sin una buena visibilidad.

Tenga cuidado de no dejar caer la herramienta o de chocarla contra obstáculos.

ATENCIÓN
Manténgase alerta. Cuidado con lo que hace. La distracción puede hacer que pierdas el control. Use el sentido común.

Normas de seguridad eléctrica
ATENCIÓN
Al utilizar herramientas eléctricas, deben seguirse las siguientes instrucciones de seguridad para evitar el riesgo de descargas eléctricas, lesiones personales y daños personales. Lea y siga atentamente estas instrucciones antes de utilizar la herramienta.

Se recomienda, para mayor seguridad eléctrica, utilizar un dispositivo de corriente residual (RCD) con una corriente de activación no superior a 30 mA. Consulte a un electricista de confianza.

ADVERTENCIA
A pesar del uso de una unidad RCD u otro disyuntor el operador deberá seguir las instrucciones de seguridad y prácticas de trabajo seguras dadas en este manual.

La tensión de red debe corresponder a las indicadas en las etiquetas y en este manual. No utilice otras fuentes de energía.
Antes de insertar la clavija en el enchufe principal, asegúrese de que los valores nominales de la clavija sean correctos y correspondan a los indicados en la etiqueta del aparato.
Evite el contacto del cuerpo con superficies conectadas a tierra como tuberías, radiadores, estufas y refrigeradores.
Esto aumenta el riesgo de descarga eléctrica si su cuerpo está conectado a tierra.

ADVERTENCIA
Tocar las piezas electrificadas puede causar la muerte por descarga eléctrica o quemaduras.

Nunca mueva el aparato tirando de los cables.
No abuse del cable. Manténgalo alejado del calor, el aceite, los bordes afilados o las piezas móviles.
Colocar siempre la tubería de conexión de forma segura.
No utilice herramientas eléctricas cerca de líquidos o gases inflamables.
Desconecte siempre el aparato de la red eléctrica antes de transportarlo a otros lugares.

ADVERTENCIA
Antes de desconectar los conectores o los cables de alargues, desconecte siempre la herramienta de la red eléctrica.

¡ATENCIÓN!
¡PELIGRO DE DESCARGA ELÉCTRICA! Tome en consideración el ambiente del área de trabajo. No exponga las herramientas eléctricas a la lluvia.
No utilice herramientas eléctricas en lugares húmedos o mojados, mantenga el área de trabajo iluminada y seca, evite que el dispositivo se moje o se exponga a la humedad y no lo deje fuera durante la noche. Si la humedad se introduce a una herramienta eléctrica, aumentará el riesgo de descarga eléctrica.

- Si el cable no está en buen estado, no utilice el aparato; llévelo a un centro de servicio autorizado.
- Cuando la herramienta se utiliza al aire libre, utilice únicamente un cable alargador que sea adecuado para uso al aire libre y que esté marcado para este uso específico. Manténgalo alejado del área de trabajo, de superficies húmedas, mojadas o aceitosas y del calor y de materiales inflamables.
- No pasar nunca el aparato sobre el cable alargador mientras la herramienta esté en funcionamiento. Asegúrese de saber siempre dónde está el cable.
- No conecte usted mismo un cable alargador directamente a su aparato, en su lugar, lleve el aparato al centro de servicio autorizado más cercano.
- Para evitar el peligro, el cable de alimentación dañado debe ser sustituido por el fabricante o su agente, o por una persona calificada similar.
- Desenchufe inmediatamente la herramienta cuando su cable esté dañado o cortado.

Cambiando las direcciones de rotación
Accionar la palanca de giro sólo con la máquina parada.
Con la palanca de rotación, se puede conmutar el sentido de giro de la máquina (al accionar el interruptor de encendido/apagado, la palanca de rotación está bloqueada).

Rotación a la derecha
Presione la palanca de rotación hasta el tope.
tope derecho (para taladrar, atornillar, etc.).

Rotación izquierda
Presione la palanca de rotación hasta el tope.
tope izquierdo (para aflojar y desenroscar tornillos y tuercas)

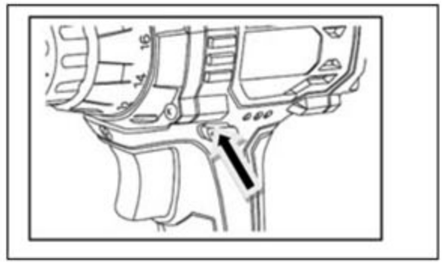

Mantenimiento y almacenamiento
Antes de efectuar cualquier operación de mantenimiento, tirar de la palanca giratoria (6) en la posición central para evitar una puesta en marcha accidental.

Mantenga siempre limpios el aparato y las ranuras de ventilación (si las hubiera). La limpieza y el mantenimiento regular del aparato asegurarán la eficiencia y prolongarán la vida útil de su herramienta.
Si la herramienta falla a pesar de los rigurosos procedimientos de fabricación y prueba, la reparación debe ser llevada a cabo por un servicio de atención al cliente autorizado.
Mantenga todas las tuercas, pernos y tornillos encendidos, para asegurarse de que la herramienta esté en condiciones de trabajo seguras.
Sustituya las piezas desgastadas o dañadas, por razones de seguridad.
Utilice exclusivamente piezas de recambio originales. Las piezas no producidas por el fabricante pueden causar un mal ajuste y posibles lesiones.
Guarde la herramienta en un lugar seco, fuera del alcance de los niños y lejos de cualquier material inflamable.
No moje nunca la herramienta ni rocíe con agua.

Protección del medio ambiente
Recicle las materias primas en lugar de eliminarlas como residuos.

Las herramientas, los accesorios y el embalaje deben clasificarse para su reciclado respetuoso con el medio ambiente. Los componentes de plástico están etiquetados para su reciclado por categorías.
Estas instrucciones están impresas en papel reciclado fabricado sin cloro.

INDICADOR DE CAPACIDAD DE LA BATERÍA

El indicador de capacidad de la batería muestra el estado de carga del paquete de baterías por medio de LEDs de colores.

Todos los LEDs se iluminan
La batería está completamente cargada.

Los LEDs amarillo y rojo se iluminan
La batería tiene una carga restante adecuada.

El LED rojo se ilumina
La batería está vacía. Recargue la batería.

Ajuste de par

El taladro / destornillador tiene un ajuste de torque escalonado, para evitar daños a las cabezas de los tornillos o taladros.

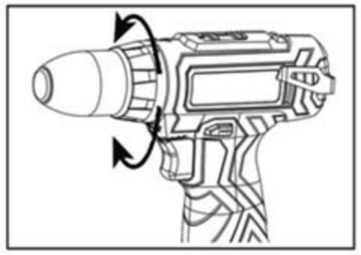

- Girando el control de par, se puede ajustar el paso necesario desde 1 (tornillos fáciles de girar) hasta el ajuste de par máximo disponible (tornillos difíciles de girar).

- Si el ajuste del par de apriete no es adecuado para el tornillo, continúe ajustando hasta que se obtenga el par de apriete adecuado.
- Para taladrar, girar el regulador de par en el último paso "taladrar". En este ajuste el embrague deslizante está inactivo y el par es el máximo.
- Siempre seleccione el par de torque correcto para el trabajo requerido. El par de apriete correcto depende del tipo y la dureza del material, del tipo y la longitud de los tornillos y de los requisitos de trabajo específicos.

Encendido y apagado

Encendido: pulse el interruptor on/oft

Apagado: suelte el interruptor on/oft

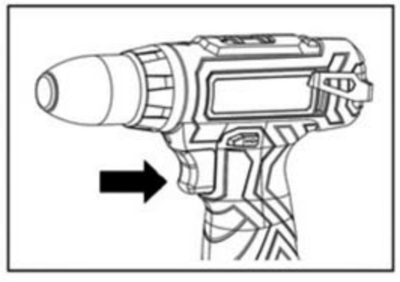

Regulación continúa de la velocidad

La máquina funciona con velocidad variable entre 0 y máxima dependiendo de la presión aplicada al de pedal.

No utilice la herramienta si el interruptor no la enciende. Cualquier herramienta que no pueda ser controlada con el interruptor es peligrosa y debe ser reparada.

Advertencia

Durante el uso de herramientas eléctricas, se puede producir polvo que contenga sustancias químicas que causan cáncer. Algunos de estos productos químicos son: plomo de las pinturas a base de plomo, sílice cristalina de ladrillos y cemento y otros productos de albañilería, arsénico y cromo de la madera tratada químicamente y otros productos peligrosos. Si el polvo está presente, su riesgo ante estas exposiciones varía, dependiendo de la frecuencia con que usted hace este tipo de trabajo**. Para reducir su exposición a estos productos químicos, cada vez que usted se exponga al polvo, haga el trabajo en un área ventilada y con equipos de seguridad aprobados, tales como máscaras de polvo que están diseñados especialmente para filtrar partículas microscópicas.**

- Si el aparato golpea un cuerpo extraño, examine el dispositivo para ver si hay signos de daños y realice las reparaciones necesarias antes de volver a ponerlo en marcha y empezar a trabajar.
- Si el aparato empieza a vibrar de forma anormal, gírelo a menudo y compruebe la causa inmediatamente.

- Generalmente es una advertencia de problemas.
- Siempre encienda el aparato y espere hasta que el dispositivo se pare completamente cada vez que salga de la máquina, antes de llevar a cabo el mantenimiento, antes de revisar, limpiar o trabajar en el aparato.
- Está prohibido mover o modificar cualquiera de las partes internas del dispositivo.

Normas específicas de seguridad

- Un cargador adecuado para un tipo de batería puede producir riesgo de incendio si se utiliza con otro paquete de baterías.
- Utilice las herramientas eléctricas sólo con paquetes de baterías específicamente designados.
- Riesgo de lesiones e incendio.
- Cuando el paquete de pilas no esté en uso, manténgalo alejado de otros objetos metálicos, como clips, monedas, llaves, clavos, tornillos u otros objetos metálicos pequeños, que puedan hacer una conexión de un terminal a otro. El cortocircuito entre los terminales de la batería puede provocar quemaduras o incendios.
- Si el contacto ocurre accidentalmente, lávese con agua. Si el líquido entra en contacto con los ojos, busque además ayuda médica. El líquido expulsado de la batería puede causar irritación o quemaduras.
- El uso de un accesorio y un cargador no son recomendados puede provocar riesgos de incendio, descarga eléctrica o lesiones a personas.
- Antes de atornillar a la pared, en caso de duda, compruebe con un detector de metales/tensión que no se está rompiendo en líneas de suministro de electricidad, gas o agua.
- Antes de colocar el destornillador, asegúrese de que todas las piezas móviles se hayan detenido.
- Evite paradas frecuentes al atornillar o taladrar, ya que esto podría dañar las baterías.
- Conecte el cargador sólo a una fuente de alimentación de CA.
- Cargue la batería del destornillador sólo con el dispositivo de carga adecuado.
- ¡El cargador y el destornillador deben estar protegidos contra la humedad!
- No utilice el cargador al aire libre.
- No cargue baterías no recargables.
- No almacene ni utilice la herramienta ni la celda de la batería en lugares donde la temperatura pueda alcanzar o superar los 39° C (como cobertizos exteriores o edificios meta en verano).
- Cargue siempre la célula de la batería entre temperaturas de o-c a 30° C. La temperatura ideal de carga es de 15° C a 25ª C.

Perspectiva general

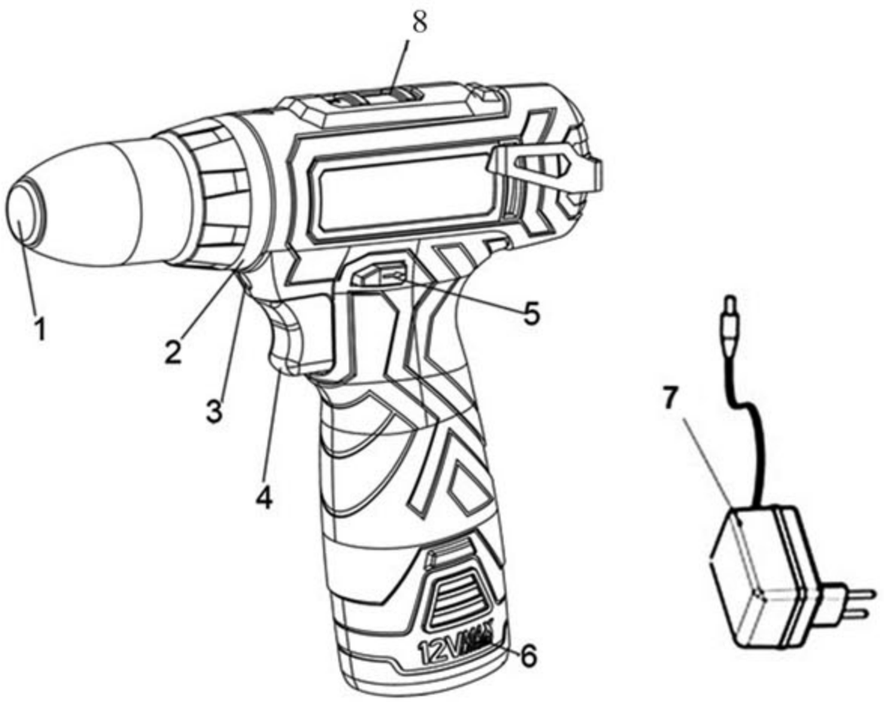

1. Portabrocas sin llave
2. Control de par
3 .Luz led
4. Interruptor de encendido/apagado
5. Palanca de rotación
6. Paquete de baterías
7. Cargador
8. Selector de dos velocidades

Ficha técnica

Voltaje 12V	Bateria de Litio 1300 mAh
Velocidad sin carga 0-350/0-1300rpm	Torque Max 23N.M
Tiempo de carga 1 Hora	Config. Torque 18+1
Nivel de presión acústica 79 dB(A)	
Nivel de potencia Sonora 90 dB(A)	
Peso 10 kgrs	

Bloqueo Automático

Todos los taladros y puntas de destornillador usuales hasta 10 mm de diámetro pueden ser montados en la perforadora. La herramienta está provista de un portabrocas de acción rápida para el cambio rápido de los implementos en operación manual sin el uso de una llave de mandril.

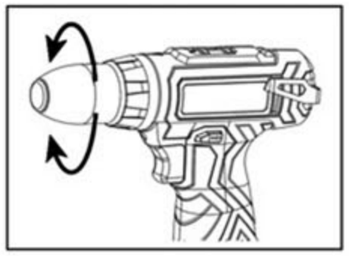

Herramientas de destornillador

Cuando se utilizan puntas de destornillador, siempre se debe utilizar un portapuntas. Utilice sólo las puntas de destornillador que se ajusten a la cabeza del tornillo.

Cargar la batería

Un circuito de protección integrado desconecta automáticamente el equipo cuando la batería está descargada. En ese caso, el portabrocas dejará de girar.

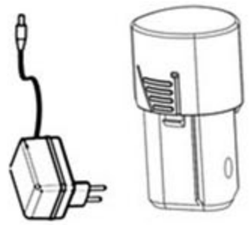

¡ADVERTENCIA! No siga pulsando el interruptor de encendido y apagado, ,si el circuito de protección se ha activado, ya que podría dañar la batería.

1. Retire el paquete de pilas del mango, presionando el botón de liberación de las pilas.
2.Compruebe que la tensión de red sea la misma que la indicada en la placa de características del cargador de baterías.
3.El Led rojo se encenderá para indicar que el paquete de baterías se está cargando.
4.Una vez finalizado el proceso de carga (aprox. 3 horas), el el LED rojo cambia a verde.

NOTA: La temperatura de la batería puede aumentar durante la operación de carga. Esto es normal.

Ajuste de par

Si la batería no se carga, por favor, compruébelo:
si hay tensión en la toma de corriente.
si hay un buen contacto en los contactos de carga del soporte de la batería.

¡ATENCIÓN! Debe recargar el paquete de baterías cuando observe que la potencia de la herramienta disminuye. Nunca descargue completamente el paquete de baterías. Esto puede dañar el mismo.